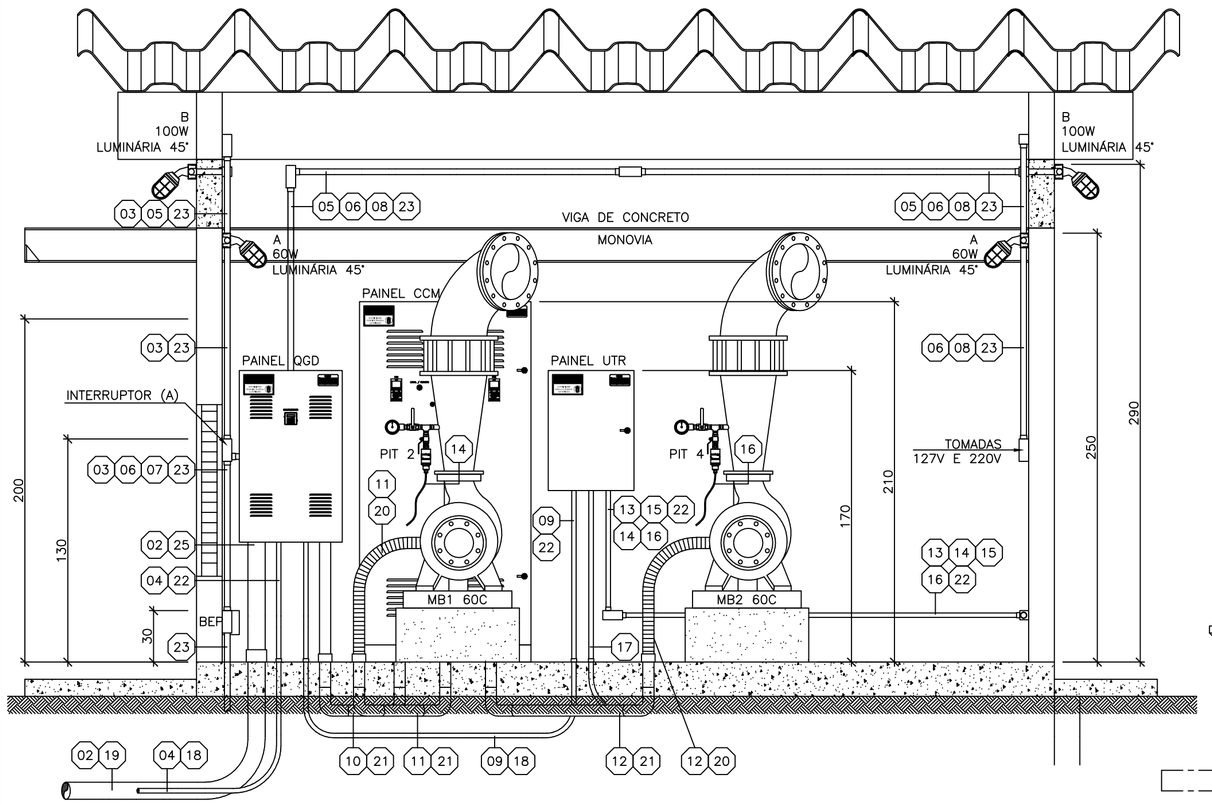

CORTE AA – BOOSTER ITANHENGA

ESCALA: 1/25

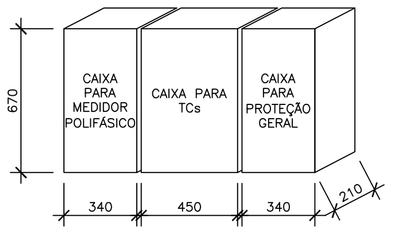

OBS:

1– TODAS AS CAIXAS DEVERÃO SER CONFORME PADRÃO EDP ESCELSA;

2– AS DIMENSÕES SÃO AS MÍNIMAS RECOMENDADAS, CONSIDERANDO OS PADRÕES APRESENTADOS NA NORMA TÉCNICA DA EDP ESCELSA.

DETALHE 1 – CAIXAS DE MEDIÇÃO E PROTEÇÃO

ESCALA: 1/20

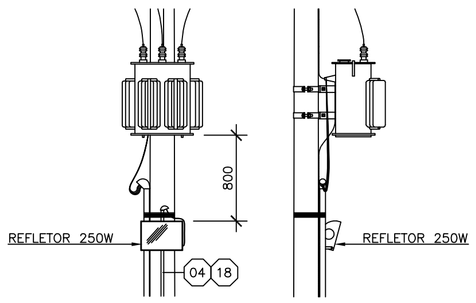

DETALHE 2: REFLETOR

ESCALA: 1/40

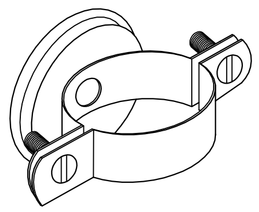

DETALHE 3: ABRAÇADEIRA TIPO COPO

SEM ESCALA

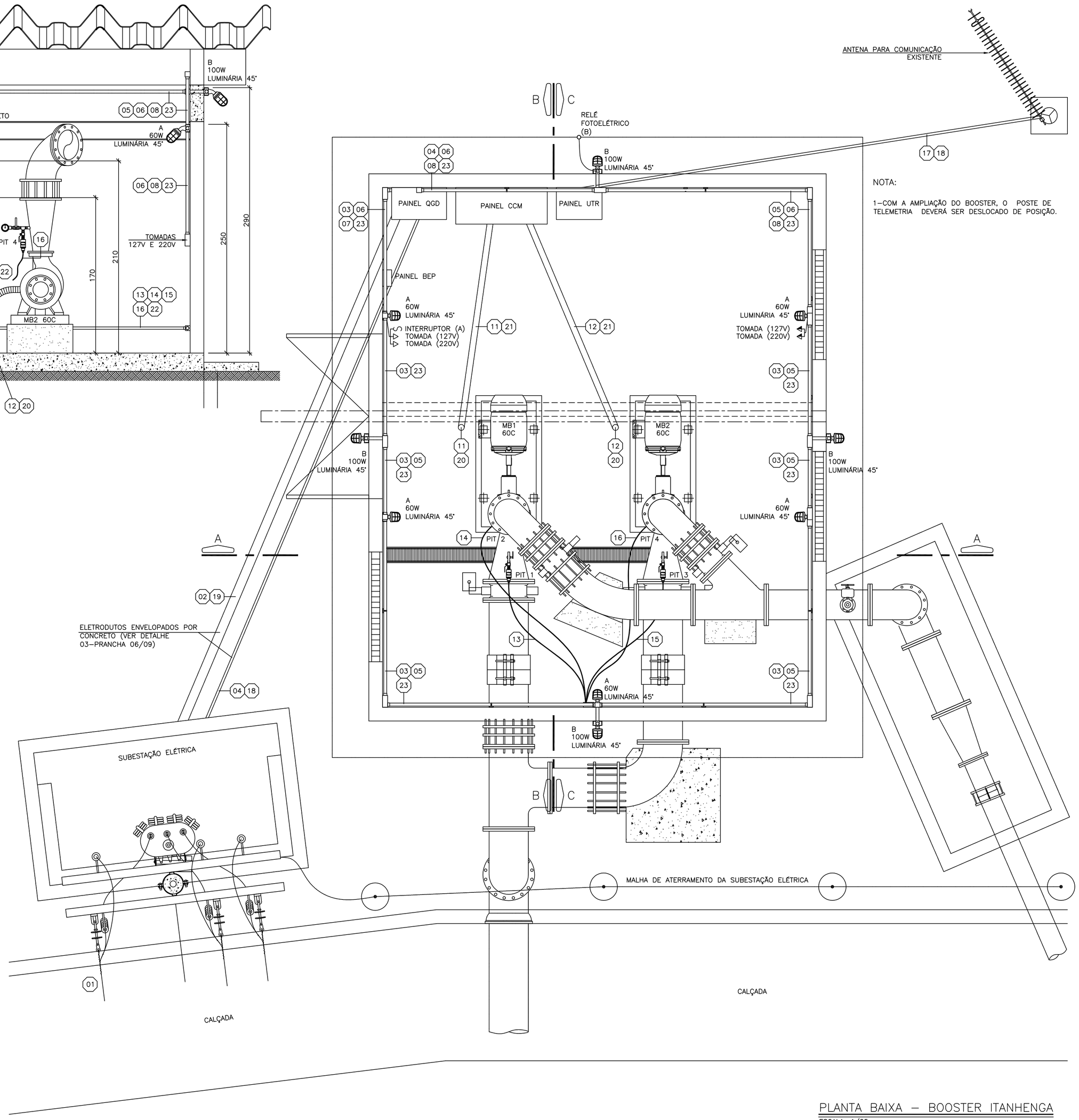

NOTA:

1–COM A AMPLIAÇÃO DO BOOSTER, O POSTE DE TELEMETRIA DEVERÁ SER DESLOCADO DE POSIÇÃO.

PLANTA BAIXA – BOOSTER ITANHENGA

ESCALA: 1/25

DESCRIÇÃO DE CIRCUITOS

01	RAMAL DE ENTRADA AÉREO – F–F–F–N CABO DE COBRE 3Fx(1#16mm²) + 1N(1#16mm²)
02	CIRCUITO DE ALIMENTAÇÃO DO BOOSTER (PAINEL QGD) – F–F–F–N CABO DE COBRE 3Fx(1#95mm²) + 1Nx(1#95mm²) – EPR–06/1KV 90°C
03	ILUMINAÇÃO INTERNA DO BOOSTER – F–N–T CABO DE COBRE 1Fx(1#1,5mm²) + 1Nx(1#1,5mm²) + 1PEx(1#1,5mm²) – PVC 750V/70°C
04	ILUMINAÇÃO EXTERNA DO BOOSTER (REFLETOR) – F–F–T CABO DE COBRE 2Fx(1#2,5mm²) + 1PEx(1#2,5mm²) – EPR–06/1KV 90°C
05	ILUMINAÇÃO EXTERNA DO BOOSTER – F–N–T CABO DE COBRE 1Fx(1#1,5mm²) + 1Nx(1#1,5mm²) + 1PEx(1#1,5mm²) – PVC 750V/70°C
06	TOMADA DE USO GERAL 127V – F–N–T CABO DE COBRE 1Fx(1#2,5mm²) + 1Nx(1#2,5mm²) + 1PEx(1#2,5mm²) – PVC 750V/70°C
07	TOMADA DE USO GERAL 220V – F–F–T CABO DE COBRE 2Fx(1#2,5mm²) + 1PEx(1#2,5mm²) – PVC 750V/70°C
08	TOMADA DE USO GERAL 220V – F–F–T CABO DE COBRE 2Fx(1#2,5mm²) + 1PEx(1#2,5mm²) – PVC 750V/70°C
09	ALIMENTAÇÃO DO PAINEL UTR – F–F–N CABO DE COBRE 2Fx(1#2,5mm²) + 1Nx(1#2,5mm²) – PVC 750V/70°C
10	ALIMENTAÇÃO DO PAINEL CCM – F–F–F–N CABO DE COBRE 3Fx(1#70mm²) + 1Nx(1#70mm²) – EPR–06/1KV 90°C
11	ALIMENTAÇÃO DA MB1 – F–F–F–T CABO DE COBRE 3Fx(1#70mm²) + 1PEx(1#35mm²) – EPR–06/1KV 90°C
12	ALIMENTAÇÃO DA MB2 – F–F–F–T CABO DE COBRE 3Fx(1#70mm²) + 1PEx(1#35mm²) – EPR–06/1KV 90°C
13	CIRCUITO DO TRANSMISSOR DE PRESSÃO PIT–01 – CABO BLINDADO DE SINAL 1x(3x1,5mm²)
14	CIRCUITO DO TRANSMISSOR DE PRESSÃO PIT–02 – CABO BLINDADO DE SINAL 1x(3x1,5mm²)
15	CIRCUITO DO TRANSMISSOR DE PRESSÃO PIT–03 – CABO BLINDADO DE SINAL 1x(3x1,5mm²)
16	CIRCUITO DO TRANSMISSOR DE PRESSÃO PIT–04 – CABO BLINDADO DE SINAL 1x(3x1,5mm²)
17	CABO PARA TELEMETRIA (EXISTENTE)
18	ELETRODUTO CORRUGADO Ø3/4"
19	ELETRODUTO CORRUGADO Ø3"
20	ELETRODUTO FLEXÍVEL KANAFLEX COM ALMA DE AÇO (SEALTUBE) Ø2.1/2"
21	ELETRODUTO FERRO GALVANIZADO Ø2.1/2"
22	ELETRODUTO PVC RÍGIDO Ø3/4"
23	ELETRODUTO PVC RÍGIDO Ø1"
24	ELETRODUTO PVC RÍGIDO Ø2.1/2"
25	ELETRODUTO PVC RÍGIDO Ø3"

OBS: AS INSTALAÇÕES DA ANTENA E POSTE DE TELEMETRIA SERÃO MANTIDAS.

ESTE DESENHO É PROPRIEDADE DA COMPANHIA ESPÍRITO SANTENSE DE SANEAMENTO – CESAN E NÃO PODE SER COPIADO SEM SUA AUTORIZAÇÃO.

NÚMEROS	TÍTULOS
PRINCIPAIS DESENHOS DE REFERÊNCIA	

Nº	LOCAL	DISCRIMINAÇÃO	DES.	DIV.	GER.	DATA
00	GANEM	EMISSÃO INICIAL	EMANOEL			MAIO/16

REVISÃO

CANCELA E SUBSTITUI O DESENHO NÚMERO:

CANCELADO E SUBSTITUÍDO PELO DESENHO NÚMERO:

CENTRO DE DOCUMENTAÇÃO

RECEBIDO: __/__/__

Nº DOC.: _____ ASS.: _____

APROVAÇÃO CESAN:

ASS.: _____ MATR.: _____

UNID.: _____ DATA: __/__/__

ESTA APROVAÇÃO NÃO ISENTA A CONTRATADA DE SUAS RESPONSABILIDADES LEGAIS.

EMITENTE: GANEM Engenharia Ltda

PROJETADO:	COORDENADOR:
FRANCO QUELUCCI VALE	JULIO CESAR ALI GANEM
CREA: 026220/D REGIÃO: ES	CREA: 24918/D REGIÃO: MG
DESENHO: EMANOEL LIQUER	Nº DES. PROJETISTA:
DATA: MAIO/16	

RESPONSÁVEL TÉCNICO: FRANCO QUELUCCI VALE

CREA: 026220/D REGIÃO: ES ART Nº: _____ DATA: _____

EMISSÃO CESAN	DATAS
PROJETADO:	
CREA:	
DESENHADO:	
VERIFICADO:	
DIVISÃO: I–DDO–DPJ NESTOR ALCIDES GORZA JÚNIOR	
GERÊNCIA: O–GPO JOUZE FERRARI V. H. LENTINI	

CESAN

MUNICÍPIO: CARIACICA | DISTRITO: SEDE | BAIRRO: ITANHENGA

NOME DO EMPREENDIMENTO: SISTEMA DE ABASTECIMENTO DE ÁGUA DA GRANDE VITÓRIA

TÍTULO: ANÁLISE OPERACIONAL DO SISTEMA
SETOR NOVA ROSA DA PENHA – BOOSTER ITANHENGA
PROJETO ELÉTRICO
PLANTA BAIXA, CORTE AA, DETALHES E INDICAÇÃO DE CIRCUITOS

ESCALA:	FOLHA:	Nº CESAN	REV:
INDICADAS	05/09	C–045–000–60–6–XX–0018	00